New Wave
NEW WAVE SPORTSWEAR BV

MEASUREMENT SHEET/SIZE SPEC				
Style nr. / name: 021030 BASIC ROUNDNECK	**Size ranges:** XS-3XL	**Last update:** 8-Aug-2014	**Base pattern:**	**Remarks:**
Client: Basic	**Except Color:** 580, 95, 99: XS-5XL	**By:** GP **Eng:**	**Season:** WINTER 2014	SWEAT UNISEX NW PRODUCTION

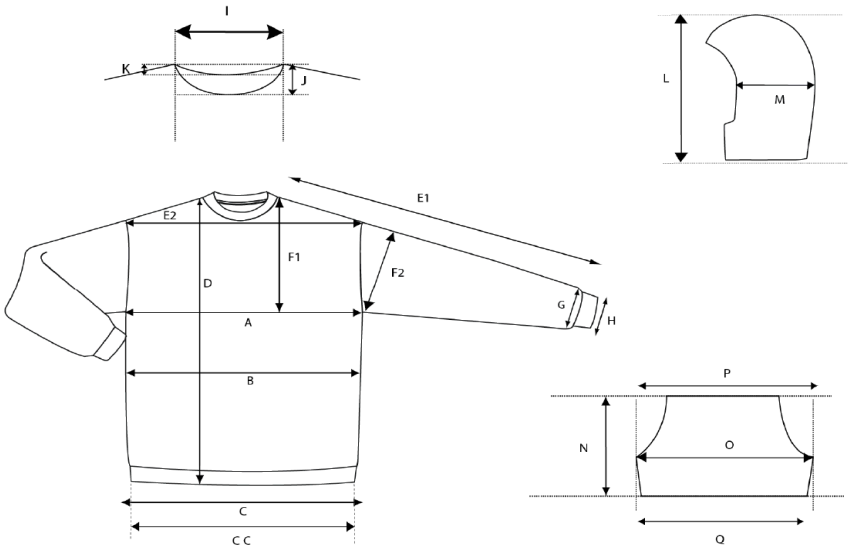

	XS	S	M	L	XL	XXL	3XL	4XL	5XL		Tolerance
A - 1/2 Chest	46	50	54	59	64	69	75	81	87		
D - Bodylength	64	67	70	73	76	79	82	85	88		
E1 - Shoulder + sleevelength	75	77	79	81	83,5	86	88,5	90,5	92,5		

REMARKS:

Maataanduiding E t/m F uit maattabel Zweden aangepast naar E1 t/m F2 passende bij schets